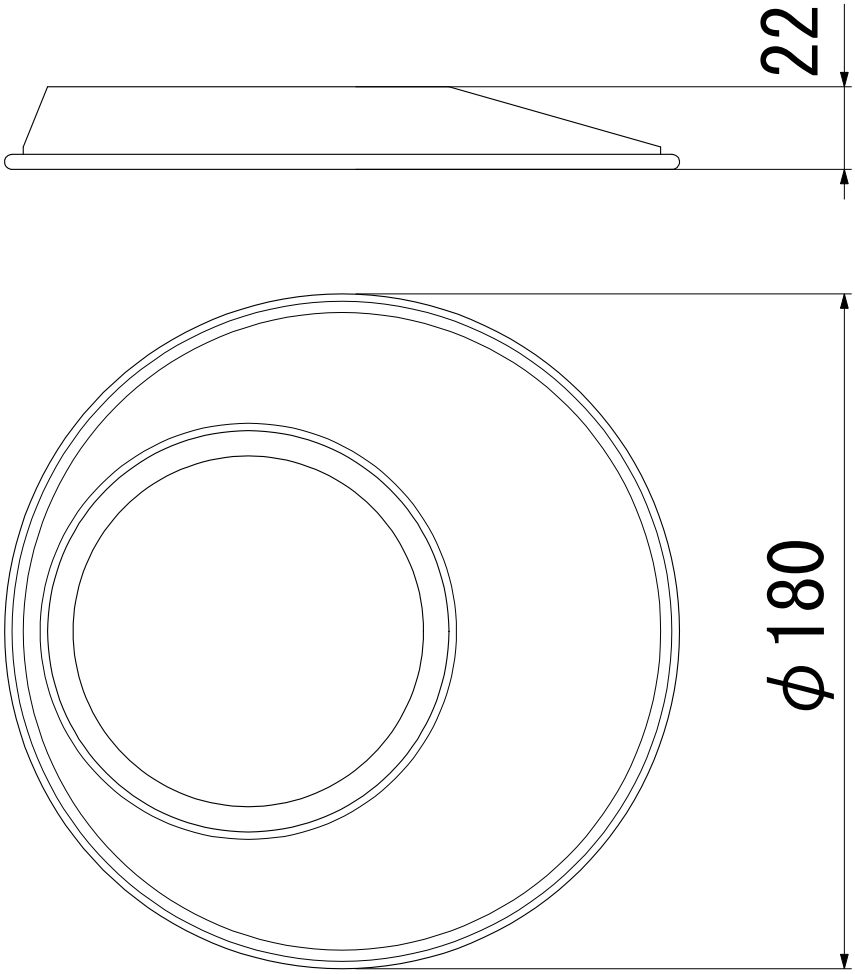

型　　式　：ＺＲ－１８－Ｇ

品　　名　：ゼロフランジセードゴールド

本　　体　：真鍮

本体重量　：０．１２ｋｇ

生産終了品

記　　事	日　付	製図年月日				品名	図面名称	
		２００９／１１／５				ゼロフランジセードゴールド	外形図	
図面・仕様／作成	2009/11/5	製図	設計	検図	承認	会社名	製品番号	ページ
品名変更	2014/11/12					㈱松本船舶電機製作所		